VOLKSWAGEN
AKTIENGESELLSCHAFT

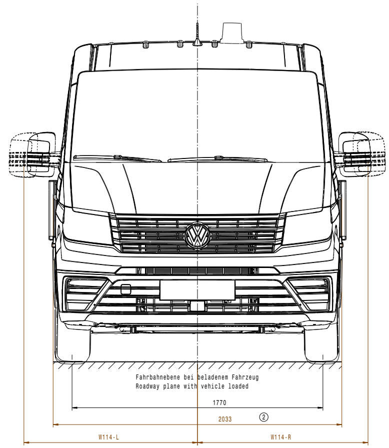
Fahrbahnebene bei beladenem Fahrzeug
Roadway plane with vehicle loaded
1770
2033
②
W114-L
W114-R

Spiegel Mirror	Fahrposition Drive position		eingeklappt retracted	
	W114-L	**W114-R**	**W114-L**	**W114-R**
Außenspiegel Exterior mirror	1224	1203	1108	1098
Außenspiegel, lang Exterior mirror, long	1328	1329	1120	1135

Vorderwagen TGE
Front end

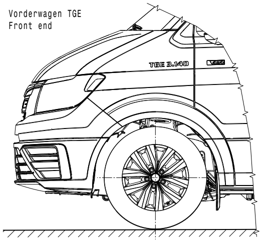
TGE 3.140
Fahrbahnebene bei beladenem Fahrzeug
Roadway plane with vehicle loaded

Kühlergrill TGE
Radiator grille

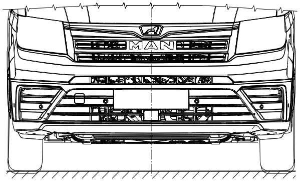
MAN
Fahrbahnebene bei beladenem Fahrzeug
Roadway plane with vehicle loaded

A-A

Fahrgestell Windlauf Flachrahmen - Normalspurachse ①
Chassis cowl panel flat frame - standard track axle

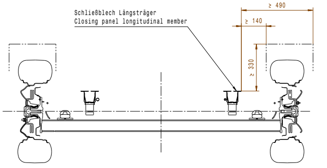
Schließblech Längsträger
Closing panel longitudinal member
≥ 490
≥ 140
≥ 330

A1-A1

Fahrgestell Windlauf Flachrahmen - Breitspurachse ①
Chassis cowl panel flat frame - wide track axle

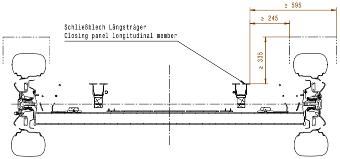
Schließblech Längsträger
Closing panel longitudinal member
≥ 595
≥ 245
≥ 335

B-B (F17)

Aufbau Konsole auf I-Tafel
Dashboard mounted console

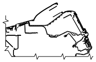

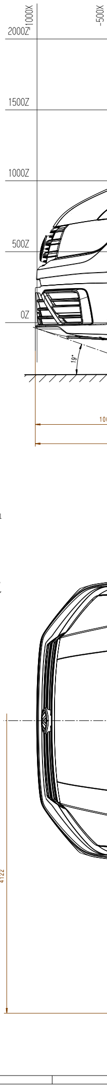
2000Z
1500Z
1000Z
500Z
0Z
1000X
-500X
19°
4122
10

MAR =Abgasanlage für motornahe Abgasreinigung
exhaust system for emission control

Die Höhenmaße beziehen sich auf folgende Reifengröße:
The height dimensions refer to following tire size:
FWD 205/75 R16-6.5J + zGG 3,5t

Höhenmaße zur Fahrbahn unterliegen einer Toleranz von ±50 mm
Dimensions of height on roadway are subject to a tolerance of ±50 mm

Linkslenker gezeichnet, Rechtslenker Spiegelbild
Left-hand drive drawn, right-hand drive symmetrically opposite

Bitte beachten Sie, daß es sich bei den angegebenen Fahrzeugmaßen um Richtwerte handelt, die aufgrund von Fertigungstoleranzen von den hier angegebenen Maßen abweichen können. Wir empfehlen vor der Planung von Auf- und Umbauten die exakten Maße direkt am Fahrzeug abzunehmen.

Please notice that the specified dimensions are standard values which may vary because of production tolerances. We recommend to measure the exact dimensions on the vehicle before planning superstructional parts and/or rebuildings.

Bemerkungen/ Notes

>400 ≤ 1000		
>120 ≤ 400		
> 30 ≤ 120		
> 6 ≤ 30		
≤ 6		
Winkel Angle		
	fertig finished	roh raw

Allgemeintoleranzen fuer Nennmasze ohne Toleranz.
General tolerances for nominal dimensions without specified tolerance.

SgRP = Sitz-Referenz-Punkt
seat reference point

FWD = Frontantrieb
Front wheel drive

AWD = Allradantrieb
All wheel drive

RWD-single = Heckantrieb single
Rear wheel drive-single

RWD-twin = Heckantrieb Zwilling
Rear wheel drive-twin

Nur zur Information
For information only

Wird vom Änderungsdienst nicht erfasst
Is not considered by the revision service

Alle Masze gelten fuer das Fertigteil einschliesslich Oberflaechenschutz.
All dimensions apply to the finished part including surface protection.

( )	Hilfsmasz Auxiliary dim.	
[ ]	Kontrollmasz Control dim.	
⌒	Ausfallmasz Temporary dim.	
▭	Theoretisch exaktes Masz Theoretically exact dim.	Beschreibung siehe Description see
> <	Werkstoff-Kennzeichnung Material marking	Beschreibung siehe Description see

L4 Fahrgestell Windlauf Flachrahmen
Chassis cowl panel flat frame

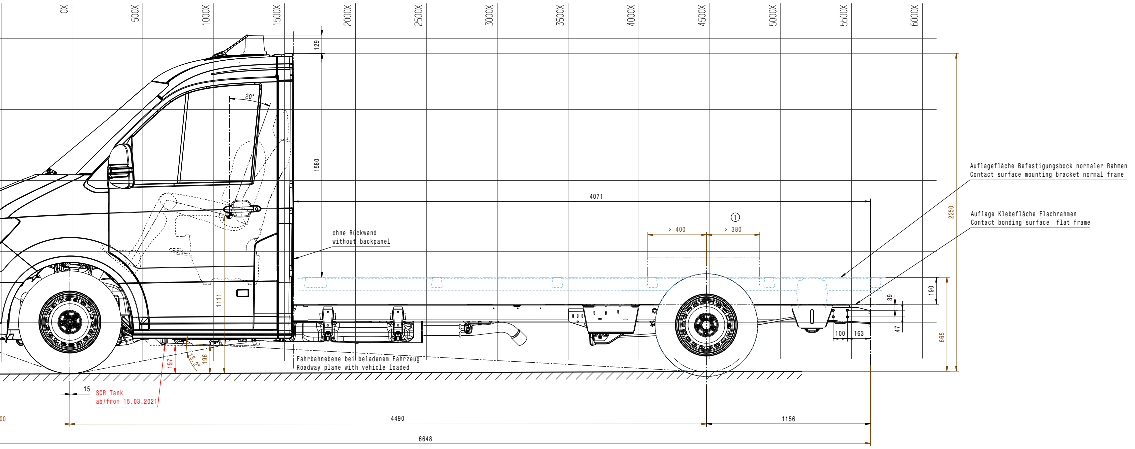
0X
500X
1000X
1500X
2000X
2500X
3000X
3500X
4000X
4500X
5000X
5500X
6000X
129
20°
1580
4071
①
≥ 400
≥ 380
ohne Rückwand
without backpanel
Auflagefläche Befestigungsbock normaler Rahmen
Contact surface mounting bracket normal frame
Auflage Klebefläche Flachrahmen
Contact bonding surface flat frame
2250
190
39
47
665
100
163
1111
197
15.2°
196
Fahrbahnebene bei beladenem Fahrzeug
Roadway plane with vehicle loaded
15
SCR Tank
ab/from 15.03.2021
00
4490
1156
6648

L4 Normalspurachse
standard track axle

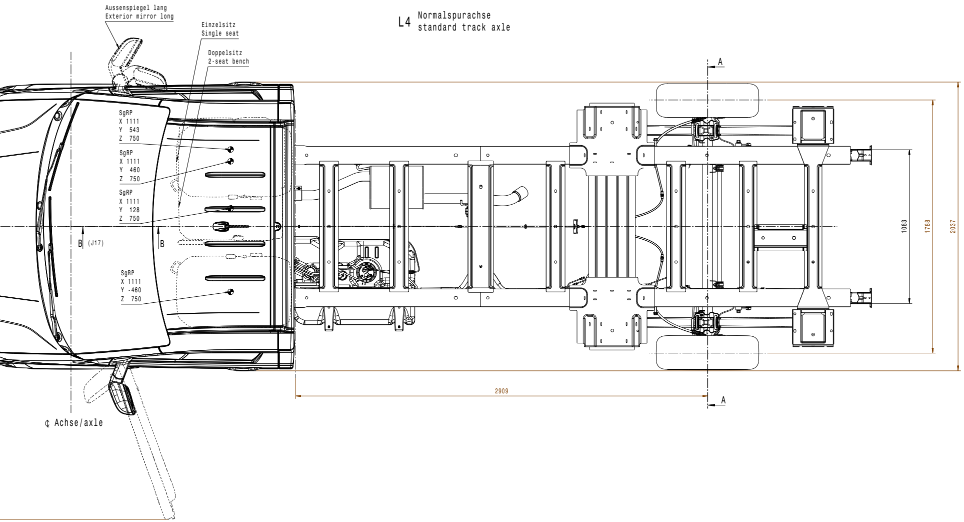
Aussenspiegel lang
Exterior mirror long
Einzelsitz
Single seat
Doppelsitz
2-seat bench
SgRP
X 1111
Y 543
Z 750
SgRP
X 1111
Y 460
Z 750
SgRP
X 1111
Y 128
Z 750
B (J17)
B
SgRP
X 1111
Y -460
Z 750
A
A
1083
1788
2037
2909
℄ Achse/axle

Breitspurachse
wide track axle

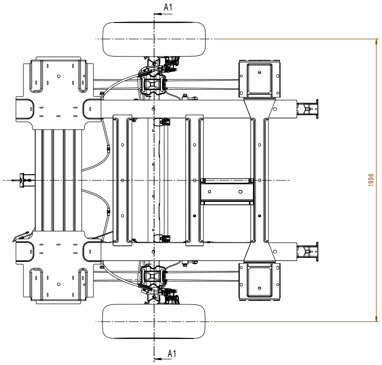

L3 Fahrgestell Windlauf Flachrahmen
Chassis cowl panel flat frame

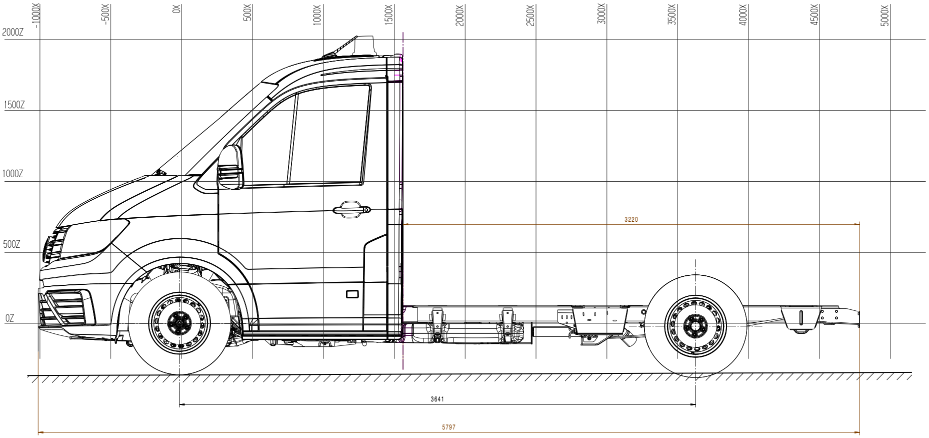
-1000X
-500X
0X
500X
1000X
1500X
2000X
2500X
3000X
3500X
4000X
4500X
5000X
2000Z
1500Z
1000Z
500Z
0Z
3220
3641
5797

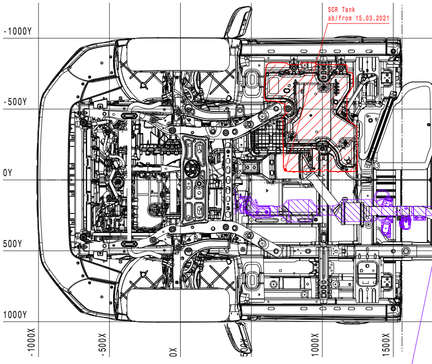
-1000Y
-500Y
0Y
500Y
1000Y
-1000X
-500X
0X
500X
1000X
1500X

SCR Tank
ab/from 15.03.2021

Abgasanlage MAR ab 15.03.2021
Exhaustsystem with emission control from 15.03.2021
LOW-1X0-4BK-75kW-103kW-130kW

L3 Normalspurachse
standard track axle

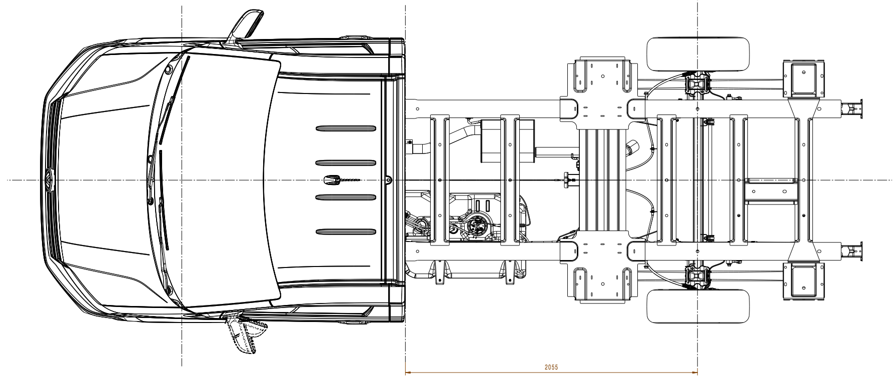

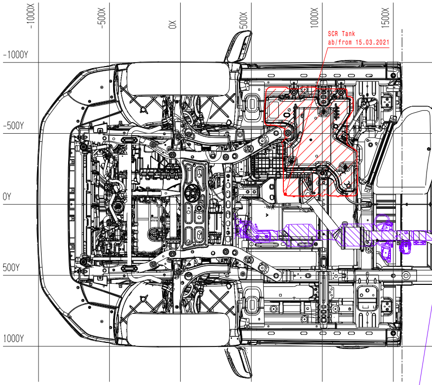
-1000X
-500X
0X
500X
1000X
1500X
-1000Y
-500Y
0Y
500Y
1000Y

SCR Tank
ab/from 15.03.2021

Abgasanlage MAR ab 15.03.2021
Exhaustsystem with emission control from 15.03.2021
LOW-1X0-4BK-75kW-103kW-130kW

L3

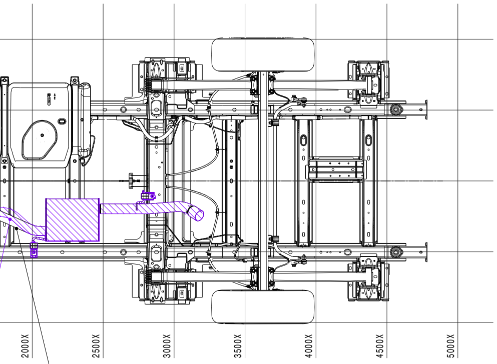
2000X
2500X
3000X
3500X
4000X
4500X
5000X

Abgasanlage ab 06.11.2017
Exhaustsystem from 06.11.2017

Windlauf Rückansicht ohne Rückwand, ohne Dach
Cowl panel back view without back, without roof

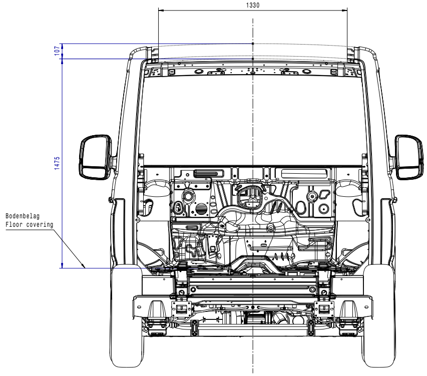
1330
107
1475

Bodenbelag
Floor covering

L4

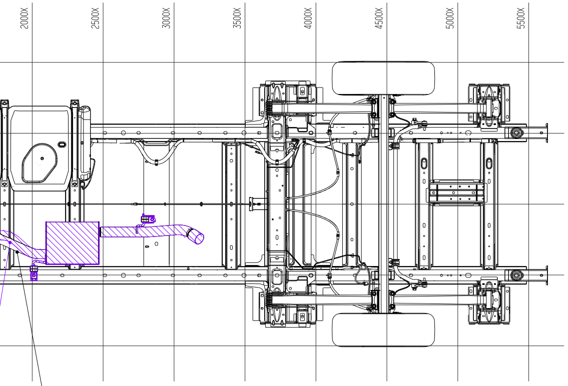
2000X
2500X
3000X
3500X
4000X
4500X
5000X
5500X

Abgasanlage ab 06.11.2017
Exhaustsystem from 06.11.2017

Windlauf ohne Rückwand, ohne Dach
Cowl panel without back, without roof

Dachquerträger hinten zum Transport.
Roof cross member rear for handling.

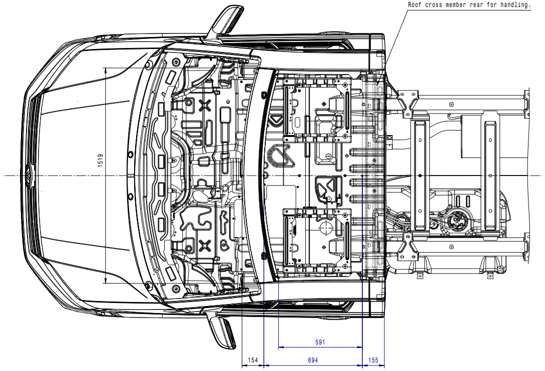
1519
591
154
694
155

Windlauf Rückansicht ohne Rückwand, mit Dach
Cowl panel back view without back, with roof

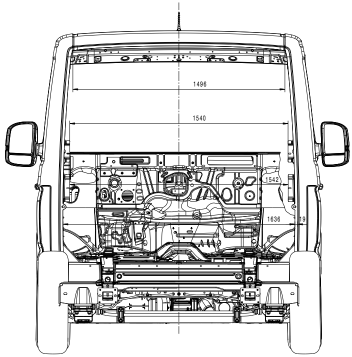
1496
1540
1542
1636
19

Windlauf ohne Rückwand, mit Dach
Cowl panel without back, with roof

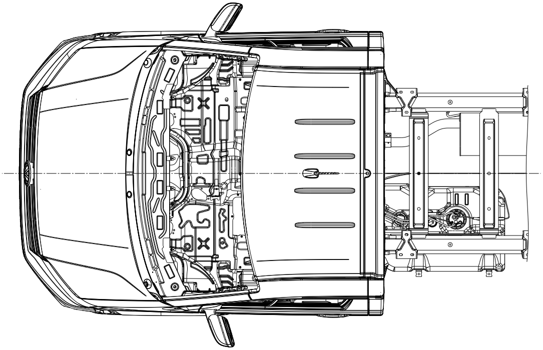

Unterlagen References	Nr. No.	Feld Section	Datum Date	Geaendert Changed	Genehmigt Appr.	Beschreibung der Aenderung und Aenderungsterminschluessel Description of changes and scheduling key
vorgegeben predetermined		---	22.11.18			Neuerstellung / new release
	1	C17/G9/L9	30.06.20			Werte für Radfreigang angepasst
	1	C17/G9/L9	11.12.20			Werte für Radfreigang angepasst
			15.03.21			Abgasanlage für motornahe Abgasreinigung hinzu/
						und SCR Tank(MAR) hinzu./
						exhaust system for emission control and tank added
			15.03.21			Breitspurachse entf./wide track axel removed
	2	D3	23.08.22			Maß angepasst
			25.01.23			Ansichten Winlauf zugefügt/views Cowl panel added
			25.01.23			Breitspurachse hinzu./wide track axel added
zusaetzlich additional			12.05.23			Ansichten Winlauf korrigiert/views Cowl panel corrected
	1	C17/G9/L9	19.06.23			Werte für Radfreigang angepasst

© Volkswagen AG behaelt sich alle Rechte vor. Das gilt insbesondere fuer Erfindungsrechte, Know-how, Urheberrechte und Namensrechte sowie fuer das Recht, diese als gewerbliche Schutzrechte anzumelden. Jede Verfuegungsbefugnis incl. Kopier- und Weitergaberecht liegt bei uns. Genehmigung von Erstlieferung und Aenderung

© Volkswagen AG reserves all rights, including without limitation rights of invention, know-how, copyrights, rights to names, and the right to apply for industrial property rights. All rights of use and exploitation including the right to copy and disseminate or distribute reside with us. Approval of first delivery and changes in accordance
The English translation is believed to be accurate. In case of discrepancies the German version controls.

Typ-Pruef-Dok. und Typ-Pruef-Nr Type-approval testing document and type-approval testing no.
CAD-System und Verwaltungssystem-Schluessel
CAD system and administration code
Catia V5 R28

Werkstoff/ Material
Werkstoffbehandlung/ Material treatment
Halbzeug/ Semi-finished product
Oberflaechenschutz Surface protection Ofl-
Konst.-Verantwortg. Design resp.
Name/ Name
Abt./Dept.
Telefon/Phone
Gewicht Weight (g)
errechnet calculated
Ent.-Nr. Draft no.
EA-Nr. Eng.proj.no.
Gez./Drawn
Sicherh.-Dok. Safety doc.
Benennung Baumaße Crafter/TGE (MJ2017)
Zusatzbenennung Einzelkabine L3-L4 Frontantrieb, Flachrahmen
Designation Construction dimensions
Add. designation Single cab L3-L4 FWD, Flat frame
Maszstab/Scale 1:10
Teil-Nr. Part no. 7CA.000.011.D
Format D.Size A0+3
Blatt Sheet 1
von of 1
Tolerierung: Unabhaengigkeitsprinzip
Tolerancing: independency principle