VOLKSWAGEN
AKTIENGESELLSCHAFT

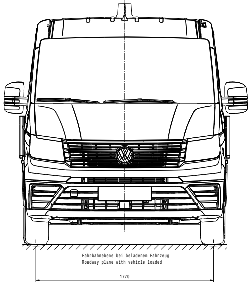

Fahrbahnebene bei beladenem Fahrzeug
Roadway plane with vehicle loaded

Kühlergrill TGE
Radiator grille

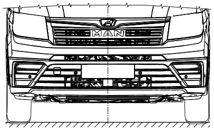

Fahrbahnebene bei beladenem Fahrzeug
Roadway plane with vehicle loaded

Pritschenwagen
Dropside van

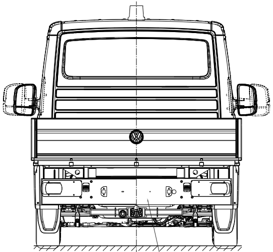

Fahrbahnebene bei beladenem Fahrzeug
Roadway plane with vehicle loaded

Abschlußträger für Pritschenwagen ⑧
Rear cross member for dropside van
FWD
AWD **N1**
RWD-single

Pritschenwagen TGE
Dropside van

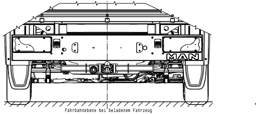

Fahrbahnebene bei beladenem Fahrzeug
Roadway plane with vehicle loaded

Fahrgestell
Chassis

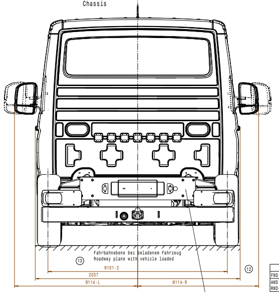
⑬
⑫
W101-2
2037
W114-L
W114-R

Fahrbahnebene bei beladenem Fahrzeug
Roadway plane with vehicle loaded

Fahrgestell TGE
Chassis

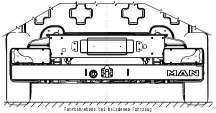

Fahrbahnebene bei beladenem Fahrzeug
Roadway plane with vehicle loaded

|  | W101-2 |
|---|---|
| FWD | 1788 |
| AWD<br>RWD-single | 1766 |

| Spiegel<br>Mirror | Fahrposition<br>Drive position |  | eingeklappt<br>retracted |  |
|---|---|---|---|---|
|  | W114-L | W114-R | W114-L | W114-R |
| Außenspiegel<br>Exterior mirror | 1224 | 1203 | 1108 | 1098 |
| Außenspiegel, lang<br>Exterior mirror, long | 1328 | 1329 | 1120 | 1135 |

Abschlußträger für Fahrgestell
Rear cross member for chassis
FWD
AWD
RWD-single

**N1**

⑧

MAR =Abgasanlage für motornahe Abgasreinigung
exhaust system for emission control

Die Höhenmaße beziehen sich auf folgende Reifengröße:
The height dimensions refer to following tire size:

| | |
|---|---|
| FWD | 205/75 R16-6.5J + zGG 3,5t |
| AWD | 235/65 R16-6.5J + zGG 3,5t |
| RWD-single | 235/65 R16-6.5J + zGG 3,5t |

Höhenmaße zur Fahrbahn unterliegen einer Toleranz von ±50 mm.
Dimensions of height on roadway are subject to a tolerance of ±50 mm.

Linkslenker gezeichnet, Rechtslenker Spiegelbild
Left-hand drive drawn, right-hand drive symmetrically opposite

Bitte beachten Sie, daß es sich bei den angegebenen Fahrzeugmaßen um Richtwerte handelt, die aufgrund von Fertigungstoleranzen von den hier angegebenen Maßen abweichen können. Wir empfehlen vor der Planung von Auf- und Umbauten die exakten Maße direkt am Fahrzeug abzunehmen.

Please notice that the specified dimensions are standard values which may vary because of production tolerances. We recommend to measure the exact dimensions on the vehicle before planning superstructional parts and/or rebuildings.

SgRP = Sitz-Referenz-Punkt
seat reference point

FWD = Frontantrieb
Front wheel drive

AWD = Allradantrieb
All wheel drive

RWD-single = Heckantrieb single
Rear wheel drive-single

RWD-twin = Heckantrieb Zwilling
Rear wheel drive-twin

|  |  |  |
|---|---|---|
| >400 ≤ 1000 |  |  |
| >120 ≤ 400 |  |  |
| > 30 ≤ 120 |  |  |
| > 6 ≤ 30 |  |  |
| ≤ 6 |  |  |
| Winkel<br>Angle |  |  |
|  | fertig<br>finished | roh<br>raw |

Allgemeintoleranzen fuer Nennmasze ohne Toleranz.
General tolerances for nominal dimensions without specified tolerance.

Bemerkungen / Notes

Alle Masze gelten fuer das Fertigteil einschliesslich Oberflaechenschutz.
All dimensions apply to the finished part including surface protection.

Nur zur Information
For information only
Wird vom Änderungsdienst nicht erfasst
Is not considered by the revision service

J-J (A19)

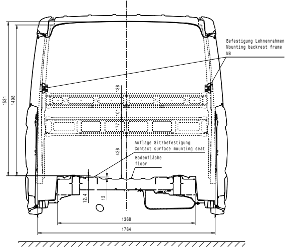
1531
1498
138
101
177
426
12.4
13
1368
1764

Befestigung Lehnenrahmen
Mounting backrest frame
M8

Auflage Sitzbefestigung
Contact surface mounting seat

Bodenfläche
floor

Fahrbahnebene bei beladenem Fahrzeug
Roadway plane with vehicle loaded

G-G (B30)

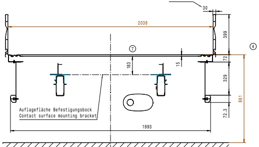
umlaufend
all around
30
2038
399
⑦
④
183
15
72
329
861
72.3
1993

Auflagefläche Befestigungsbock
Contact surface mounting bracket

Fahrbahnebene bei beladenem Fahrzeug
Roadway plane with vehicle loaded

E-E (F21)
F-F (F20)
90°
M 1:2

gedreht gezeichnet
drawn in rotated condition

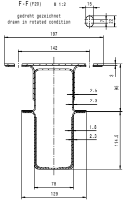
15
7
22
197
142
3
95
2.5
2.3
1.8
2.3
114.5
78
129

R-R (B31) ③

Schnitt Mitte Hinterachse
cut rear axle middle

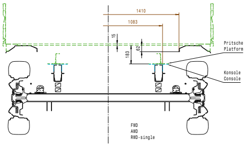
1410
1083
15
62
183

Pritsche
Platform

Konsole
Console

FWD
AWD
RWD-single

B-B (F22)
M 1:2

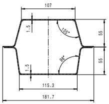
107
1.5
105°
98°
1.5
55
55
115.3
181.7

C-C (F22)
M 1:2

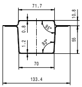
71.7
0.8
1.2
95°
93°
10.8
55
70
133.4

( ) Hilfsmasz Auxiliary dim. [ ] Kontrollmasz Control dim. = Ausfallmasz Temporary dim. ▭ Theoretisch exaktes Masz Theoretically exact dim. } Beschreibung siehe Description see
{ > < Werkstoff-Kennzeichnung Material marking } Beschreibung siehe Description see

Vorderwagen TGE
Front end

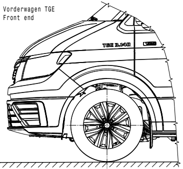

Fahrbahnebene bei beladenem Fahrzeug
Roadway plane with vehicle loaded

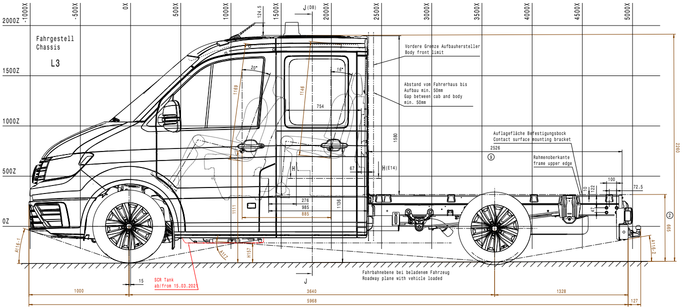
Fahrgestell
Chassis
L3
-1000X
-500X
0X
500X
1000X
1500X
2000X
2500X
3000X
3500X
4000X
4500X
5000X
2000Z
1500Z
1000Z
500Z
0Z
124.5
J (D8)
J
20°
16°
1169
1146
754
1580
67
H
H (E14)
276
985
885
1111
1136
H157
A117
A116-1
A116-2
15
1000
3640
1328
5968
127
100
72.5
10
122
47
2526
⑨
②
2260
665
SCR Tank
ab/from 15.03.2021

Vordere Grenze Aufbauhersteller
Body front limit

Abstand vom Fahrerhaus bis Aufbau min. 50mm
Gap between cab and body min. 50mm

Auflagefläche Befestigungsbock
Contact surface mounting bracket

Rahmenoberkante
frame upper edge

Fahrbahnebene bei beladenem Fahrzeug
Roadway plane with vehicle loaded

|  |  | H157 |
|---|---|---|
| AWD<br>FWD | SCR-Tank | 196 |
| AWD<br>FWD | SCR-Tank MAR | 195 |
| RWD-single | Hinterachse/<br>rearaxle | 180 |

②

①

|  | A116-1 | A117 | A116-2 |  |
|---|---|---|---|---|
|  |  |  | L3 / L4 |  |
|  |  |  | N1+N2 Fahrgestell/Chassis<br>N2 Pritsche/Dropside van | N1<br>Pritsche/Dropside van |
| FWD | 19.3° | 15.2° | 9.6° | 18.4° |
| AWD<br>RWD-single | 20.9° | 15.5° | 8.9° | 17.7° |

H-H (C20)

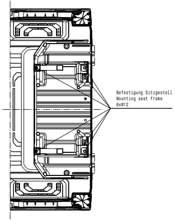

Befestigung Sitzgestell
Mounting seat frame
6xM12

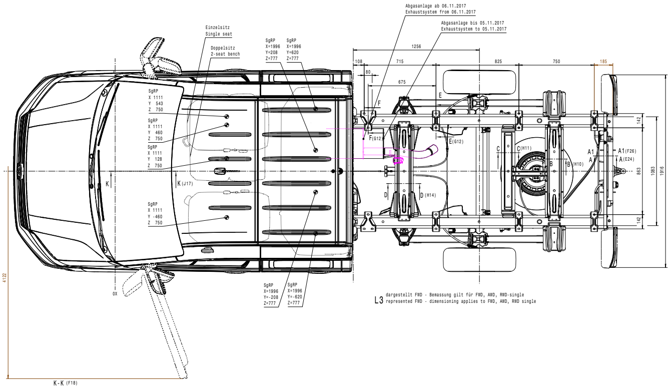
SgRP
X 1111
Y 543
Z 750
SgRP
X 1111
Y 460
Z 750
SgRP
X 1111
Y 128
Z 750
SgRP
X 1111
Y -460
Z 750
SgRP
X=1996
Y=208
Z=777
SgRP
X=1996
Y=620
Z=777
SgRP
X=1996
Y=-208
Z=777
SgRP
X=1996
Y=-620
Z=777
K
K (J17)
0X
4122
1256
108
80
715
675
825
750
185
F
F (G12)
E
E (G12)
C
C (H11)
D
D (H14)
B
B (H10)
A1
A1 (F26)
A
A (E24)
142
863
1083
1916
142

Einzelsitz
Single seat

Doppelsitz
2-seat bench

Abgasanlage ab 06.11.2017
Exhaustsystem from 06.11.2017

Abgasanlage bis 05.11.2017
Exhaustsystem to 05.11.2017

L3 dargestellt FWD - Bemassung gilt für FWD, AWD, RWD-single
represented FWD - dimensioning applies to FWD, AWD, RWD single

K-K (F18)

Aufbau Konsole auf I-Tafel
Dashboard mounted console

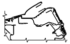

D-D (F21)
M 1:2

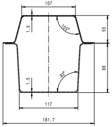
107
1.5
105°
55
98
92°
1.5
117
181.7

Pritsche/Dropside van
N1

A-A (F23)
M 1:2

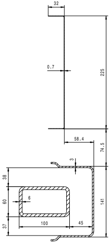
32
0.7
225
58.4
74.5
3
38
6
60
141
100
45
37

Fahrgestell/Chassis
N1

A1-A1 (F23)
M 1:2

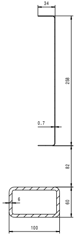
34
258
0.7
82
6
60
100

Pritschenwagen
Dropside van L3

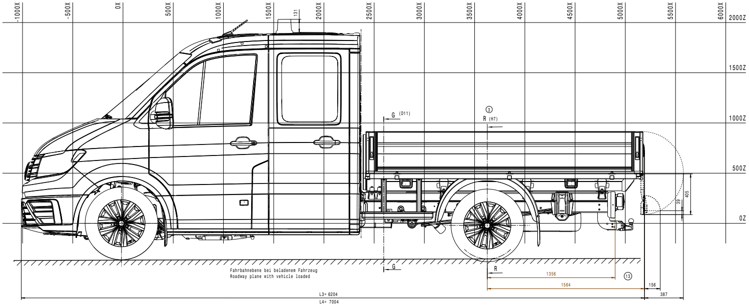
-1000X
-500X
0X
500X
1000X
1500X
2000X
2500X
3000X
3500X
4000X
4500X
5000X
5500X
6000X
2000Z
1500Z
1000Z
500Z
0Z
131
G (D11)
③
R (H7)
405
39
G
R
Fahrbahnebene bei beladenem Fahrzeug
Roadway plane with vehicle loaded
1356
⑬
1564
156
387
L3= 6204
L4= 7004

Fahrgestell
Chassis L4

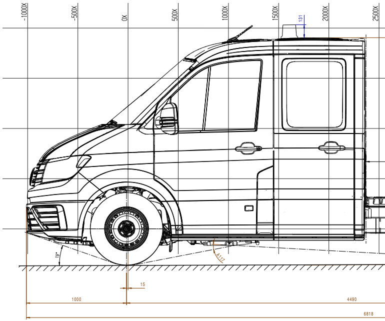
-1000X
-500X
0X
500X
1000X
1500X
2000X
2500X
131
19°
A11Z
15
1000
4490
6818

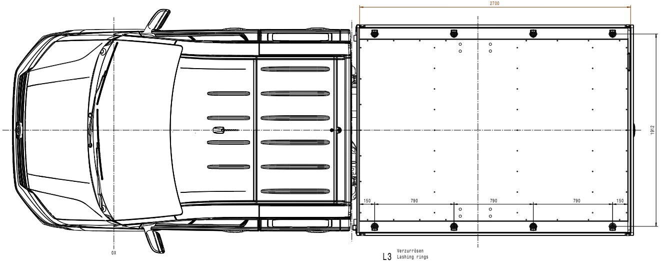
2700
1912
150
790
790
790
150
0X

L3 Verzurrösen
Lashing rings

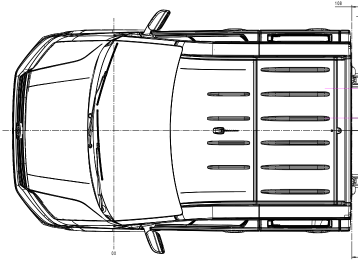

L4 Fahrgestell FWD - Be
chassis FWD - dimens

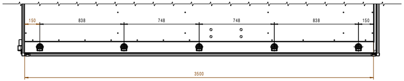
150
838
748
748
838
150
3500

L4 Verzurrösen
Lashing rings

| | Anzahl Verzurrösen/ number lashing rings |
|---|---|
| L3 | 8 |
| L4 | 10 |

| | zGG | Belastung Verzurrösen/ load of lashing rings |
|---|---|---|
| FWD<br>AWD<br>RWD-single | 3.5t | 400daN(kg) |

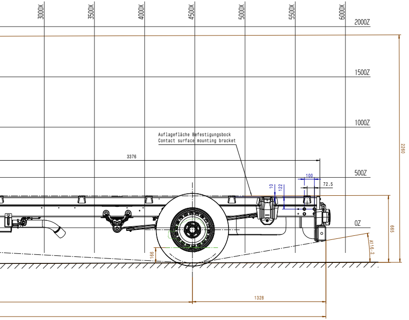
3000X
3500X
4000X
4500X
5000X
5500X
6000X
2000Z
1500Z
1000Z
500Z
0Z
Auflagefläche Befestigungsbock
Contact surface mounting bracket
3376
100
72.5
10
122
2260
595
A116.2
166
1328

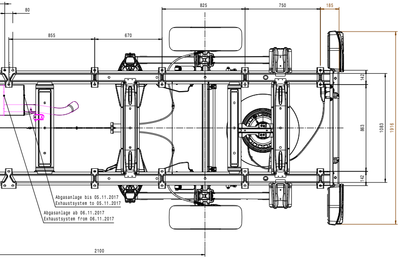
80
855
670
825
750
185
142
863
1083
1916
142
Abgasanlage bis 05.11.2017
Exhaustsystem to 05.11.2017
Abgasanlage ab 06.11.2017
Exhaustsystem from 06.11.2017
2100

emassung gilt für FWD, AWD, RWD-single
sioning applies to FWD, AWD, RWD single

FWD
L3

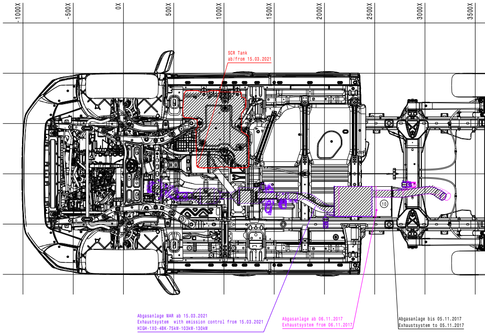
-1000X
-500X
0X
500X
1000X
1500X
2000X
2500X
3000X
3500X
SCR Tank
ab/from 15.03.2021
10
Abgasanlage MAR ab 15.03.2021
Exhaustsystem with emission control from 15.03.2021
HIGH-1X0-4BK-75kW-103kW-130kW
Abgasanlage ab 06.11.2017
Exhaustsystem from 06.11.2017
Abgasanlage bis 05.11.2017
Exhaustsystem to 05.11.2017

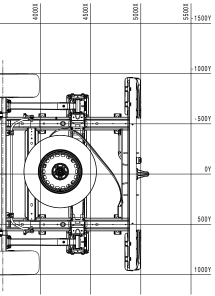
4000X
4500X
5000X
5500X
-1500Y
-1000Y
-500Y
0Y
500Y
1000Y

## AWD
## L3

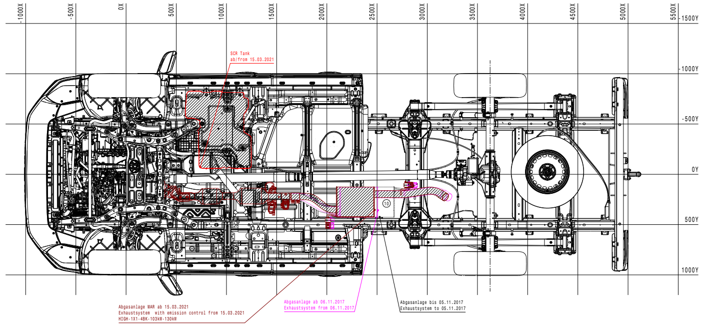
-1000X
-500X
0X
500X
1000X
1500X
2000X
2500X
3000X
3500X
4000X
4500X
5000X
5500X
-1500Y
-1000Y
-500Y
0Y
500Y
1000Y
10

SCR Tank
ab/from 15.03.2021

Abgasanlage MAR ab 15.03.2021
Exhaustsystem with emission control from 15.03.2021
HIGH-1X1-4BK-103kW-130kW

Abgasanlage ab 06.11.2017
Exhaustsystem from 06.11.2017

Abgasanlage bis 05.11.2017
Exhaustsystem to 05.11.2017

| | alle Antriebsarten for all powertrain |
|---|---|
| Reserverad - Notrad (temporary) spare wheel | 15kg - 18.5kg |

⑪

## RWD-single
## L3

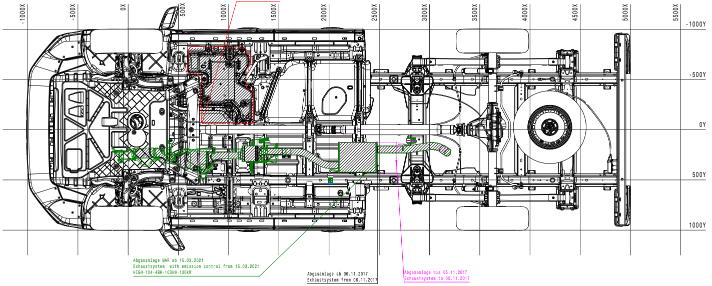
-1000X
-500X
0X
500X
1000X
1500X
2000X
2500X
3000X
3500X
4000X
4500X
5000X
5500X
-1000Y
-500Y
0Y
500Y
1000Y

SCR Tank
ab/from 15.03.2021

Abgasanlage MAR ab 15.03.2021
Exhaustsystem with emission control from 15.03.2021
HIGH-1X4-4BH-103kW-130kW

Abgasanlage ab 06.11.2017
Exhaustsystem from 06.11.2017

Abgasanlage bis 05.11.2017
Exhaustsystem to 05.11.2017

Unterlagen
References

| Nr. No. | Feld Section | Datum Date | Geaendert Changed | Genehmigt Appr. | Beschreibung der Aenderung und Aenderungsterminschluessel Revision record and change date code |
|---|---|---|---|---|---|
| | ..... | 01.03.17 | | | Neuerstellung/new release |
| 1 | D24 | 30.05.17 | | | Fahrzeugklasse zugefügt/vehicle categories added |
| 2 | C23/B24 | 30.05.17 | | | Kurzzeichen geändert/code changed |
| 3 | B31/H8 | 30.05.17 | | | Schnitt zugefügt/section added |
| 4 | E13 | 30.05.17 | | | Maß zugefügt/dimension added |
| 5 | H22 | 30.05.17 | | | 670 war/was 820; 825 war/was 675 |
| 6 | E31 | 30.05.17 | | | Position Konsolen korrigiert/position consoles corrected |
| 7 | E12 | 30.05.17 | | | Maß war 181/dimension was 181 |
| 8 | D10/H4 | 30.05.17 | | | Rückleuchten neu/rear lamps new |
| 9 | A13/B21 | 18.08.17 | | | Maße korrigiert/dimensions corrected |
| 10 | C39 | 24.11.17 | | | Abgasanlage erweitert/Exhaustsystem expanded |
| | | 08.08.18 | | | Komplett überarbeitet/completely adapted |
| 11 | E55 | 07.04.20 | | | Tabelle überarbeitet/table adapted |
| 12 | G4 | 07.04.20 | | | Maße korrigiert/dimensions corrected |
| | | 15.03.21 | | | Abgasanlage für motornahe Abgasreinigung hinzu/ |
| | | \| | | | und SCR Tank(MAR) hinzu./ |
| | | 15.03.21 | | | exhaust system for emission control and tank added |
| 13 | G2/D33 | 16.08.22 | | | Maße angepasst |

© Volkswagen AG behaelt sich alle Rechte vor. Das gilt insbesondere fuer Erfindungsrechte, Know-how, Urheberrechte und Namensrechte sowie fuer das Recht, diese als gewerbliche Schutzrechte anzumelden. Jede Verfuegungsbefugnis incl. Kopier- und Weitergaberecht liegt bei uns. Genehmigung von Erstlieferung und Aenderung

© Volkswagen AG reserves all rights, including without limitation rights of invention, know-how, copyrights, rights to names, and the right to apply for industrial property rights. All rights of use and exploitation including the right to copy and disseminate or distribute reside with us. Approval of first delivery and changes in accordance
The English translation is believed to be accurate. In case of discrepancies the German version is alone authoritative and controlling.

Typ-Pruef-Dok. und Typ-Pruef-Nr. Type-appr.-doc. and type approval number: ---

CAD-System und Verwaltungssystem-Schluessel
CAD system and administration code
Catia V5 R28

Werkstoff/ Material: ---
Werkstoffbehandlung/ Material treatment: ---
Halbzeug/ Semi-finished product: ---
Oberflaechenschutz Surface protection: Ofl-

Konst.-Verantwortg. Doc resp.
Name/ Name
Abt./Dept.
Telefon/Phone
Gez./Drawn

| Gewicht Weight (g) | errechnet calculated | Ent.-Nr. Draft no. | EA-Nr. Eng.proj.no. |
|---|---|---|---|
| . . . . | --- | --- | --- |
| . . . . | --- | | |

Sicherh.-Dok. Safety doc.: ---

Benennung: Baumaße Crafter/TGE (MJ2017)
Zusatzbenennung: Doppelkabine L3-L4 Front-, Allrad-, Heckantrieb-Single
Title: Construction dimensions
Additional title: Double cab L3-L4 FWD, AWD, RWD-S

Maszstab/Scale: 1:10
1:2

Teil-Nr. Part-no.: 7CA.000.011.A
. . . .

Format D.Size: A0+4
Blatt Sheet: 1
von of: 1

Tolerierung: Huellbedingung
Tolerancing: envelope requirement